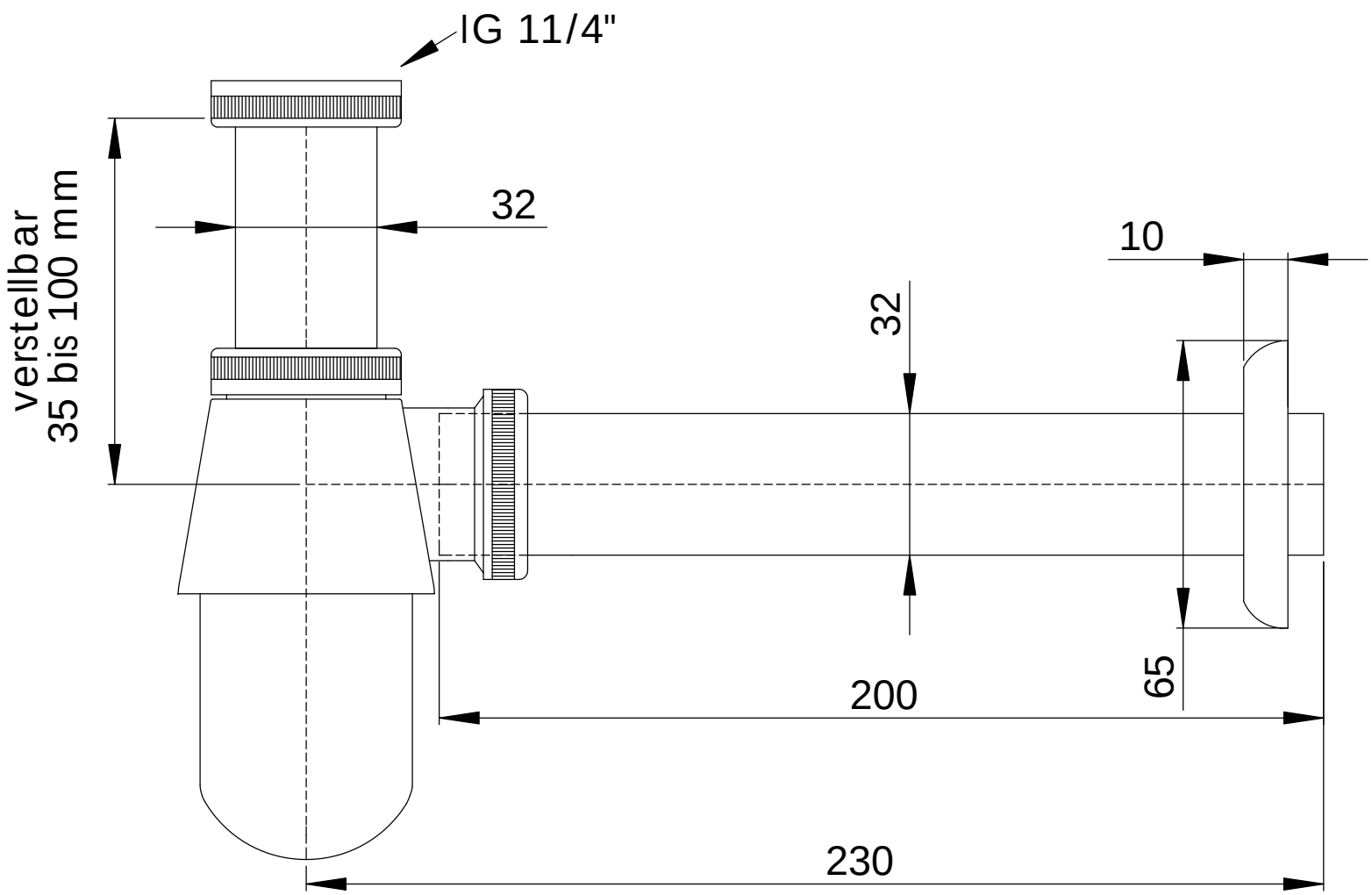

	NAME	SIGNATURE	Datum			
GEZEICHNET	Drenhaus		06.02.2018			
GEPRÜFT						

BENENNUNG:

Flaschengeruchverschluss verchromt
1 1/4" x 32 mm

MATERIAL:

ZEICHNUNGS-NR. 104584

A4

GEWICHT:

Maßstab:1:1.5

BLATT 1 von 1